ARB 90-1DD

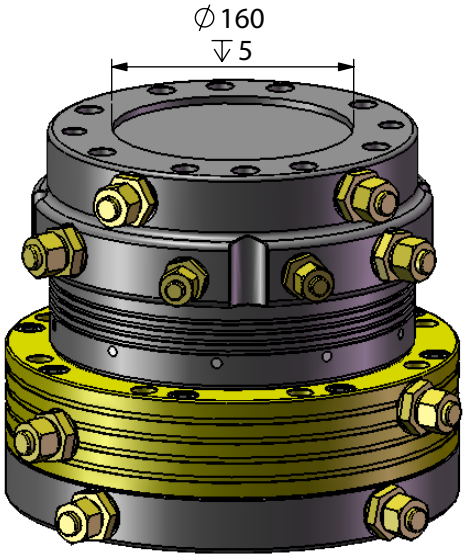

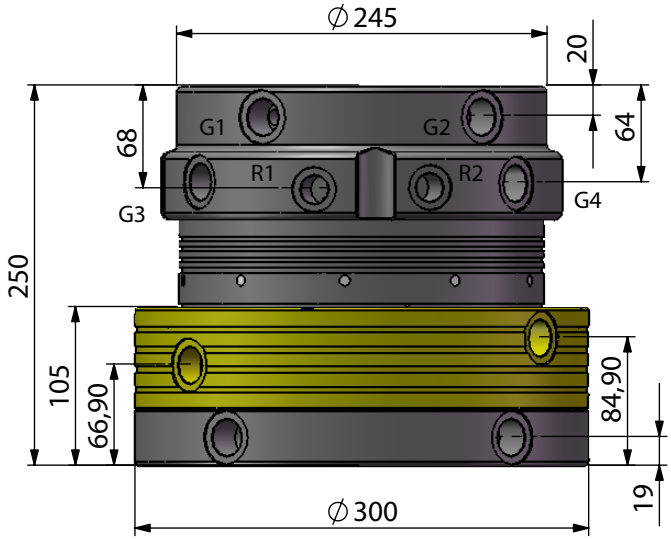

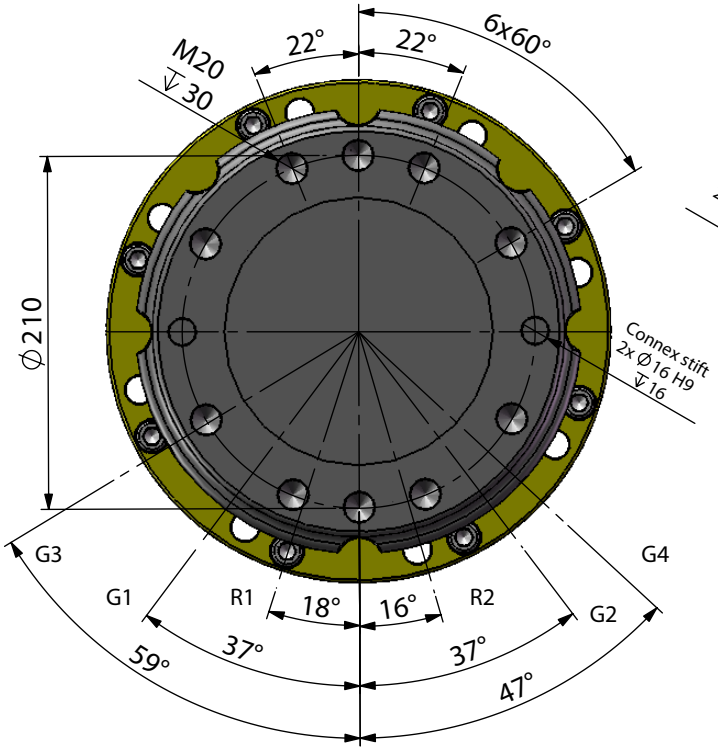

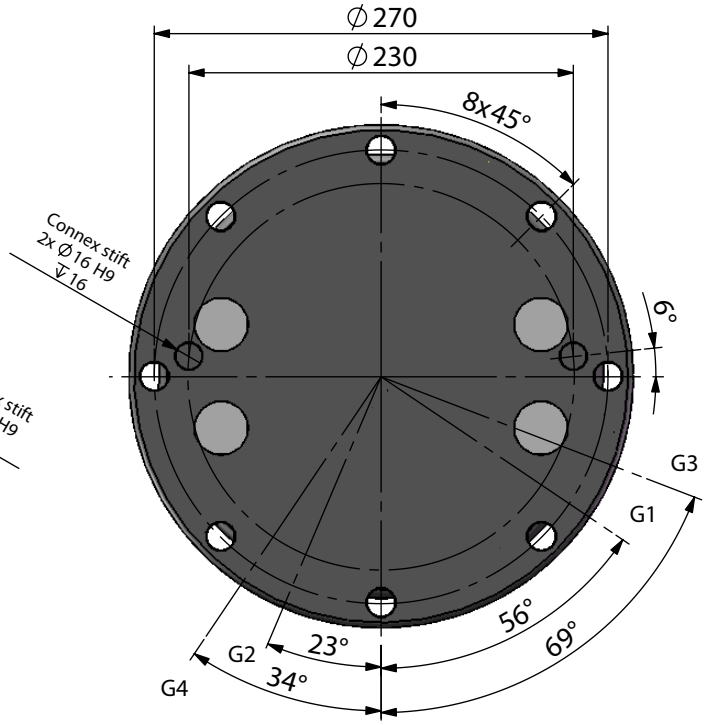

Technische Daten / Technical data

Traglast axial statisch:	Load axial static:	180	(KN)
Traglast axial dynamisch:	Load axial dynamic	100	(KN)
Drehmoment / 320bar:	Torque:	4200	(Nm)
Drehzahl:	Rotational speed:	18	(U/min.)
Betriebsdruck Drehen max:	Rotating max:	320	(bar)
Betriebsdruck Greifer max:	Rotary feedthrough max:	320	(bar)
Gewicht:	Weight:	98	(kg)

Baggerdienstgewicht / Operating fields

Fest:	Fix connection:	10000	(kg)
Kardanisch:	Cardanic suspension:	22000	(kg)

Anschlüsse / Connections

R1 (1/2") Drehen rechts / Rotating right
R2 (1/2") Drehen links / Rotating left
G1 (3/4") Greifer öffnen / Clamshell open
G2 (3/4") Greifer schliessen / Clamshell close
G3 (3/4") Greifer öffnen / Clamshell open
G4 (3/4") Greifer schliessen / Clamshell close

Erforderlicher Ölfluss beim Drehen / Recommended flow

minimum:	15	(l/min)
optimal:	25	(l/min)
Öldurchgang (min): Oil-supply (min):	226	(mm)

Technische Änderungen vorbehalten / Technical changes reserved	Blatt 1 von 1	Ausgabe: A	Datum / Date 22.11.2017	Datenblatt / Data sheet